产品订货号	Ku808230	Ku808240	Ku808250	Ku808260
外形尺寸 说明：标准检测体为检测面面积的1.5倍的A3钢，各接线图请详见P4页中的S1-S13，其它参数见P1-P2页。 埋入式（齐平式）　非埋入式（非齐平式）				
	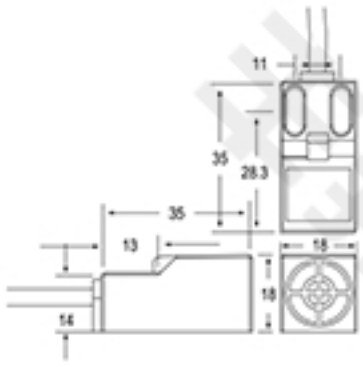	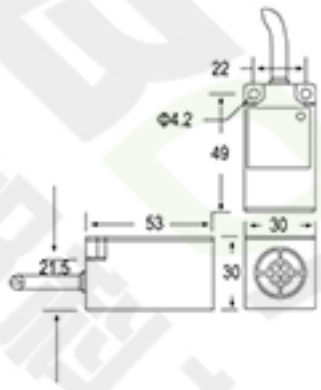	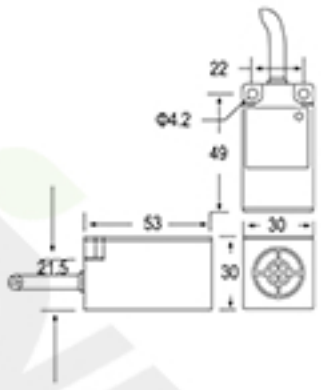	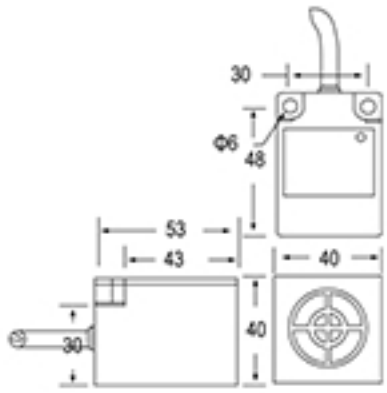
额定动作距离(mm)	5mm	10mm	10mm	20mm
具备型号 直流 NPN 常开(S1)	FA1-620NK	FA1-621NK	FA1-622NK	FA1-623NK
具备型号 直流 NPN 闭开(S2)	FA1-620NH	FA1-621NH	FA1-622NH	FA1-623NH
具备型号 直流 NPN 开+闭(S3)	FA1-620NKH	FA1-621NKH	FA1-622NKH	FA1-623NKH
具备型号 直流 PNP 常开(S4)	FA1-620PK	FA1-621PK	FA1-622PK	FA1-623PK
具备型号 直流 PNP 闭开(S5)	FA1-620PH	FA1-621PH	FA1-622PH	FA1-623PH
具备型号 直流 PNP 开+闭(S6)	FA1-620PKH	FA1-621PKH	FA1-622PKH	FA1-623PKH
具备型号 直流 二线制 常开(S7)	FA1-620KL	FA1-621KL	FA1-622KL	FA1-623KL
具备型号 直流 二线制 闭开(S8)	FA1-620HL	FA1-621HL	FA1-622HL	FA1-623HL
具备型号 交流 二线制 常开(S9)	FA1-620KS	FA1-621KS	FA1-622KS	FA1-623KS
具备型号 交流 二线制 闭开(S10)	FA1-620HS	FA1-621HS	FA1-622HS	FA1-623HS
具备型号 交直流 二线制 常开(S11)				
具备型号 交直流 二线制 闭开(S12)				

技术参数	电源电压(V)	直流	10~36V			
		交流/交直流	90~250VAC　20~250VAC/DC			
	输出电流(mA)	直流	二线：100mA　三/四线：2000mA			
		交流	500mA			
		交直流	直流时100mA　交流时300mA			
	反应频率(Hz)	交流三、四线	500HZ	300HZ	300HZ	150HZ
		直流二线	250HZ	150HZ	150HZ	75HZ
		交流二线	20HZ	20HZ	20HZ	20HZ
		交直流	按照使用电源不同，请参照二线制的反应频率			
	环境温度		-20℃~80℃			
	绝缘电阻		>20MΩ			
	重复精度		≤5%			
	漏电流		直流三/四线≤0.05mA，直流二线≤0.4mA，交流≤1.6mA，触点输出≤0.002mA			
	极性保护▲ 短路保护■		▲ ■	▲ ■	▲ ■	▲ ■
	电源指示● 动作指示○		○	○	○	○
	外壳材料		ABS	ABS	ABS	ABS
	防护等级		Ip67	Ip67	Ip67	Ip67
	备注		外形长度可根据客户要求定制加工			